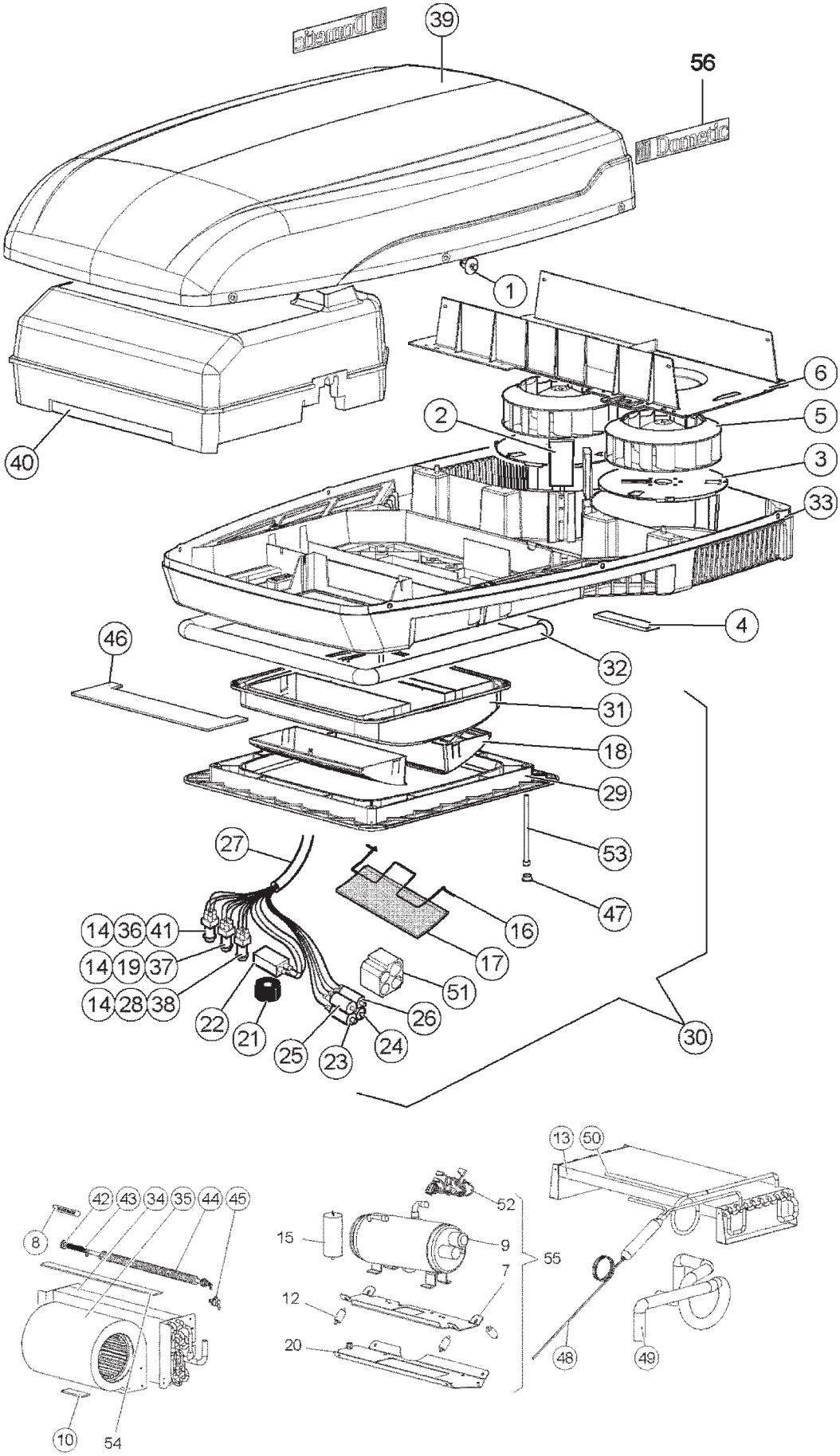

Nur die im Text aufgeführten Ersatzteile sind tatsächlich im Produkt.
Only the spare parts which ale listed are really in the product.
Endast reservdelar i listan finns i produkten.

(N0B1500SG)